PICHON®

SKYSTŲ IR KIETŲ ORGANINIŲ TRAŠŲ PASKLEIDIMAS

SUTEIKIAME JUMS TAI, KAS GERIAUSIA

Bendrovė „Pichon“ visuomet stengiasi suteikti aukščiausios kokybės paslaugas ir užtikrinti savo gaminių patvarumą ir našumą.

Šiandien mes siūlome daugybę žemės ūkiui skirtų trąšų skleidimo agregatų: mėšlakračių, srutovežių, srutų laistymo techniką, įterpėjus ir daug kitų gaminių. Visus šiuos gaminius projektuoja, gamina ir parduoda mūsų bendrovė.

Mūsų tikslas – padėti pagerinti darbo kokybę ir padidinti našumą, naudojantis mūsų siūlomomis technikos naujovėmis. Norime prisidėti prie stipraus ir tvaraus žemės ūkio kūrimo. Nesvarbu, kokių gaminių reikėtų – esame pasirengę pateikti geriausią sprendimą. Atidžiai paisome reikalavimų dėl optimalaus organinių trąšų naudojimo griežtai laikantis aplinkosaugos ir gamtos apsaugos reikalavimų.

©Willy.Berr

MŪSŲ VERTYBĖS

POŽIŪRIS Į PASLAUGŲ TEIKIMĄ

Pagrindinis dėmesys – klientui

Didžiausia garbė – sugebėti patenkinti visus kliento poreikius. Įsipareigojame rasti tinkamiausią ir geriausią sprendimą (-us).

PATVARUMAS

Sukonstruoti, kad tarnautų ilgai

Gaminame tvirtą ir aukštos kokybės įrangą, todėl kiekvieno agregato veikimo pagrindas yra patikimumas ir ilgaamžiškumas. Tai ne vien įsipareigojimas, tai – pažadas!

TECHNINĖS ŽINIOS

Visada siekiama pateikti dar daugiau

Mūsų patirtis žemės ūkio srityje pasireiškia nuolatiniu siekiu ieškoti naujovių. Nuolat geriname eksploatacines savo gaminamos įrangos savybes, nuolat įgyvendindami technikos naujoves.

Samson

„Pichon“ – Danijos bendrovių grupės „Samson Agro" narė. Nuo 1970 m. specializuojasi srutų ir mėšlo skleidimo įrangos gamyboje.
Tai yra tarptautinė bendrovė, šiuo metu veikianti daugiau nei 50 pasaulio šalių.

ATEITIES KŪRIMAS

SIEKIS – TIKSLUMAS

Ateities žemės ūkio technologijos vystomos siekiant tausoti dirvą ir didinti derlingumą. Todėl reikia, kad įranga veiktų tiksliai ir efektyviai. Tai turėdama omenyje, bendrovė gamina ir tiekia rinkai tiksliam ūkininkavimui tinkamus srutovežius ir mėšlakrates. Jie pagaminti įvertinus, kaip tinkamiausiai paskleisti skystas ar kietas organines trąšas. Bendrovė nenuilstamai įgyvendina naujoves nuo 1970-ųjų ir prisideda prie tvaraus ūkininkavimo plėtros. Taikomi šiuolaikiškiausi ir veiksmingiausi gamybos metodai, kad būtų padarytas kaip galima mažesnis poveikis aplinkai.

GAMYBOS PROCESAS: NUO A IKI Ž

Bendrovė geba pateikti rinkai ypač aukštos kokybės gaminius, nes visų gamybos proceso etapų metu taiko kontrolę. Bendrovė investavo ir pastatė šiuolaikiškiausią Europoje gamyklą Landvisiau mieste, Britanėje (22 000 m2). Kartu su gamykla Lenkijoje, šie du ypač efektyviai veikiantys gamybos objektai leidžia užtikrinti ypač aukštą kiekvieno pagaminamo agregato kokybę.

MŪSŲ ŽINIOS – JŪSŲ PASLAUGOMS

Prekybos atstovai, projektavimo inžinieriai, talpyklų gamybos specialistai, technikai, ir dar daugybė kitų. Mūsų įvairialypė komanda dirba efektyviai ir sparčiai. Tačiau mus vienija vienas dalykas: jokių išlygų kalbant apie kokybę ir klientų poreikių tenkinimą.

MŪSŲ TEIKIAMOS PASLAUGOS: LEISKITE SAU PAJUSTI SKIRTUMĄ

PREKYBOS TINKLAS – JŪSŲ PASLAUGOMS
Mūsų komercijos komanda pasirengusi patenkinti visus jūsų poreikius. Ji palaiko tiesioginius ryšius su bendrovės prekybos atstovais ir importuotojais Prancūzijoje bei 50-yje pasaulio šalių.

KONSTRUKCIJOS ESMĖ – DARBINĖS SAVYBĖS
Bendrovės projektavimo komandą sudaro dvylika asmenų. Jie yra grandis tarp jūsų ir įmonės gamyklų. Būtent jie kuria planus ir 3D brėžinius, kurie ateityje tampa „Pichon“ agregatais.

GREITAI DIRBANTIS APTARNAVIMO PO PARDAVIMO SKYRIUS
Mūsų aptarnavimo po pardavimo skyrius turi sukaupęs daugybę žinių ir visada pasirengęs padėti. Komandos tikslas – kaip galima greičiau pateikti aiškų ir individualų atsakymą į klausimą.

ATSARGINĖS DETALĖS – VISADA PARUOŠTOS
Gausios atsarginių detalių atsargos leidžia ypač greitai jums pristatyti detales – bet kuriuo metu ir į bet kurią pasaulio vietą.

ĮVERTINKIME
SKYSTŲ ORGANINIŲ TRĄŠŲ NAUDĄ

Paprastai sumažinkite išlaidas trąšoms: ūkio galvijų srutos yra aukso vertės!
Palengvinkite savo gyvenimą išnaudodami ūkininkavimo veiklos metu gaunamus išteklius.
Organinės skystos trąšos yra puikus būdas norint efektyviai patręšti ir sutaupyti pinigų. Dirvą patręšus organinėmis atliekomis, bus natūraliai paspartintas pasėlių augimas, nes jie gaus daugybę naudingų medžiagų.
Bendrovės koncepcija – pritaikyti agregatą kasdieniams poreikiams. Tiek mūsų, tiek jūsų kasdieniai darbai kinta. Kasdien susiduriame su iššūkiais kurdami ir projektuodami ypač našius įrankius, kurie padėtų efektyviausiai panaudoti organines trąšas. O pirmenybę teikiame tiksliam paskleidimui.
Tiek darbo patirtis, tiek sukauptos žinios leidžia kasdien vis labiau sustiprinti bendrovės reputaciją visame pasaulyje.
Rytdienos poreikiai – mūsų šiandienos tikslas.

SKYSTŲ ORGANINIŲ TRĄŠŲ SKLEIDIMAS

1 - TCI grupė 8
2 - Srutų maišytuvai 13
3 - Pildymo variantai 15
4 - Ištuštinimo variantai 16
5 - Ekologiško trąšų skleidimo sertifikatas 17
6 - Skysto mėšlo įterpimo įrangą 18
7 - Inžektoriai 20
8 - Įterpėjai 22
9 - Kabinos valdikliai 24
10 - Organinių trąšų skleidimo operacijos 26

UNIVERSALUMAS – ORGANINIŲ TRĄŠŲ SKLEIDIMO PAGRINDAS

UNIKALI IŠMANI KONSTRUKCIJA

Integruota PICHON važiuoklė verta kasdienio bendrovės pasididžiavimo. Ši važiuoklė tiesiogiai privirinta prie cisternos, todėl pasižymi tokiais pranašumais:

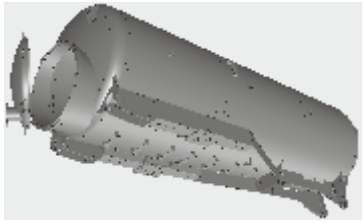

- žemesnis svorio centras;
- optimaliai stabili cisterna;
- padidintas saugumas.

Galite skleisti visų tipų srutas naudodami bendrovės gaminamus vienos, dviejų ir trijų ašių TCI (rezervuarą su integruota važiuokle).

BŪTENT TOKIA CISTERNA, KOKIOS JUMS REIKIA

Bendrovės specialistai išstudijavo ir suprojektavo kiekvieną modelį, įvertindami kasdienio darbo sunkumus. Nuo mažiausiojo (vienos ašies, 3 050 l) iki didžiausiojo (trijų ašių, 30 000 l) modelio – bendrovė gali pasiūlyti įvairaus našumo agregatus pagal jūsų poreikius. **Reikalingi platesni ir aukštesni agregato ratai?** Galima įsigyti versiją su gilesnėmis nišomis ratams. Esant gilesnei „Pichon“ srutvežių ratų nišai, galima išgauti **optimalų posūkio spindulį nepasikeičiant sunkio centrui.**

SUTEIKIAME JUMS TAI, KAS **GERIAUSIA**

Hidraulinė pakaba

Hidraulinis sukabintuvas ir priekinė keliamoji ašis

Ištuštinimas važiuojant šlaitu žemyn

VAŽIUOKITE VISIŠKAI BE RŪPESČIŲ

Pasiekite optimalų manevringumą ir mažiau nudėvėkite padangas pasirinkdami **laisvai vairuojamą ar priverstinio vairavimo galinę ašį.** Važiuokite visiškai be rūpesčių **pasirinkę iš daugybės siūlomų ašių ir pakabų** (spyruoklinių ar hidraulinių).

Dirbti kalvotose laukuose ir sudėtingomis sąlygomis galima be jokių problemų su **hidrauline pakaba ir cisterna su keturių ar šešių ratų ašimi...**

GERESNĖ TRAUKA

Dėl unikalios konstrukcijos prikabinimo įtaisas puikiai perduoda traukos jėgą į važiuoklę. **Jie gali būti dviejų variantų (spyruokliniai ar hidrauliniai)** – pritaikyti jūsų agregatui.

Pasirinktinį hidraulinį variantą galima pakreipti, kad svoris būtų tolygiai paskirstytas visiems ratams. Galite mėgautis patogiu darbu tiek važiuodami keliu, tiek dirbdami laukuose. Važiavimui keliu su šešiarate ašimi rekomenduojame rinktis **priekinę keliamąją ašį** su hidrauline pakaba.

ĮVEIKTI TRAUKOS JĖGĄ

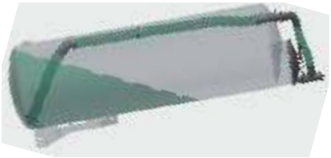

Darbo ant šlaito sistema sudaro galimybes tinkamai ištuštinti rezervuarą purškiant organines trąšas ant šlaito.

Agregatą taip pat galite komplektuoti su išskirtine **automatine svorio paskirstymo sistema**. Ji išlaiko svorį rezervuaro priekyje, todėl traktoriui dirbant nelygiuose paviršiuose būna geresnis ratų sukibimas.

PAGAMINTA TARNAUTI ILGAI

GARANTUOTAS ILGAAMŽIŠKUMAS
Visos TCI grupės cisternos yra cinkuotos. Jų vidus ir išorė yra apsaugoti, todėl cisternos bus garantuotai atsparios laiko poveikiui ir ilgiau tarnaus. **Galite individualiai pasirinkti agregato spalvą, kuri bus dengiama ant galvanizuotos dangos (pasirenkamas variantas).** Cisternų sienelių storis nuo 5 iki 8 mm, atsižvelgiant į skersmenį. **Nėra pavojaus, kad ji bus sugadinta išleidus oro slėgį.** TCI grupė skirta kasdien intensyviai dirbti laukuose net ir sudėtingiausiomis sąlygomis.

GARANTUOTA KOKYBĖ
Cisternoms ir važiuoklei taikoma 5 metų garantija nuo ankstyvų gedimų dirbant įprastinėmis sąlygomis. Nuo projektavimo iki gamybos – bendrovė kontroliuoja kiekvieną gamybos proceso etapą. Pirmenybė teikiama patikimam įrangos darbui.

Patikros vamzdelis stovėjimo aukštyje
Patikrinkite skysčių lygį cisternoje realiu laiku.

PED standartas
Didesnės nei 6 050 l cisternos visiškai atitinka Slėginės įrangos direktyvos (PED) reikalavimus.

Visapusiškas kelio apšvietimas
Saugiai keliaukite ir būkite matomi.

Ašys
Dėl jūsų saugumo bendrovė standartiškai komplektuoja didesnio patvarumo ašis.

Siurbliai / vakuumo siurbliai
Aušinami oru ar vandeniu.

Purvasargiai ir vamzdžių atramos
Skirtos lengviau išvedžioti vamzdžius.

Stabdžių sistema
Stabdžių dydis priklauso nuo bendros apkrovos, greičio ir ratų skersmens.

ATNAUJINAMA ĮRANGA ATEITIES POREIKIAMS PATENKINTI

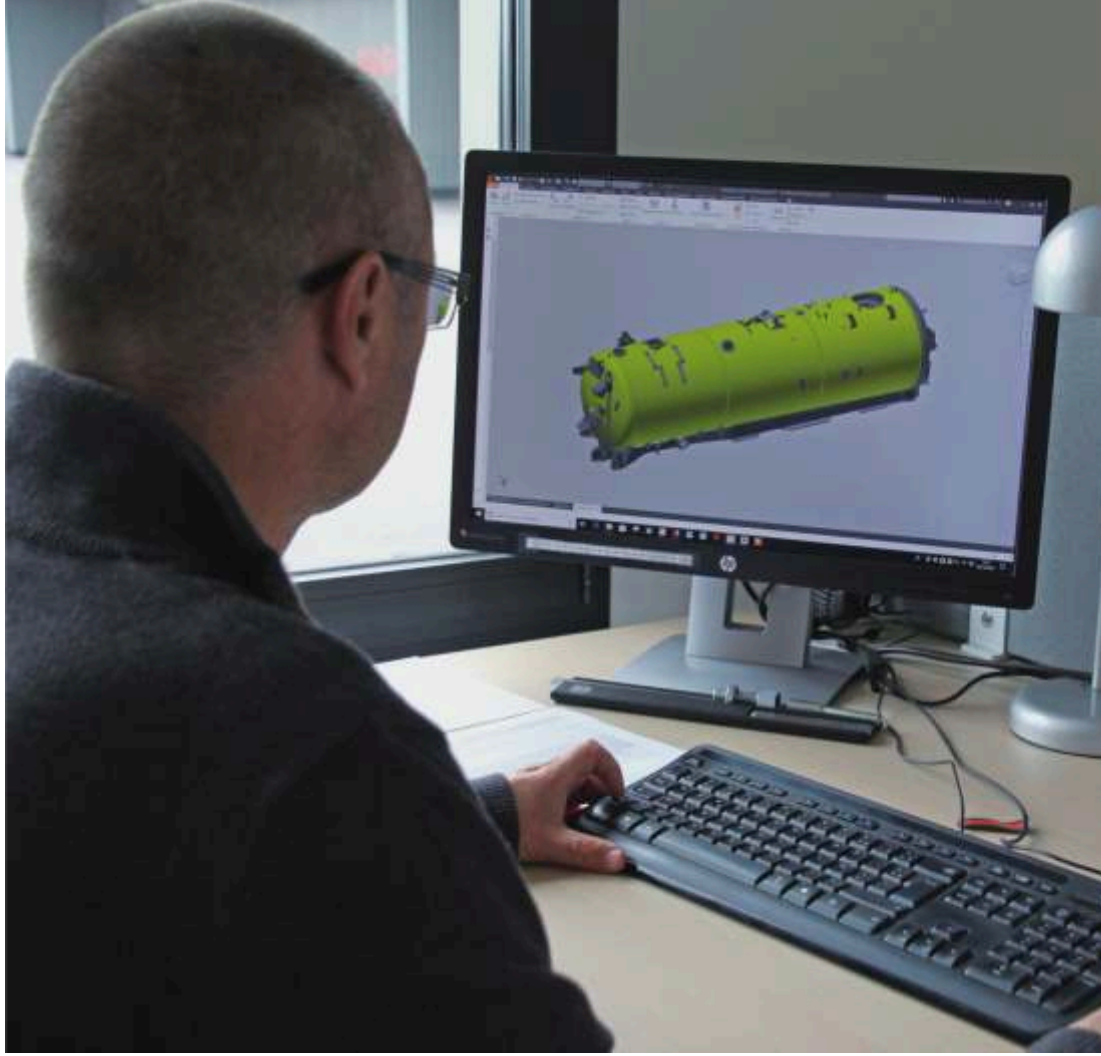

MES ATSIŽVELGIAME Į JŪSŲ LŪKESČIUS

Žemės ūkio sektorius nuolat kinta. Todėl bendrovė ypatingą dėmesį skiria „Pichon" įrangai tobulinti. Bendradarbiaudami mes sukursime tokį agregatą, kuris ir ateityje dirbs nepriekaištingai. Buvo įrengta daugybė laikiklių, leisiančių geriau atlikti toliau nurodytas užduotis.

- Greičiau užpildyti, sutaupyti laiko ir patogiau dirbti: BP2 automatinio pildymo sistema
- Pažangesnis skleidimas: galinė hidraulinė pakaba
- Skysčio maišymas pervežant: hidraulinis maišytuvas

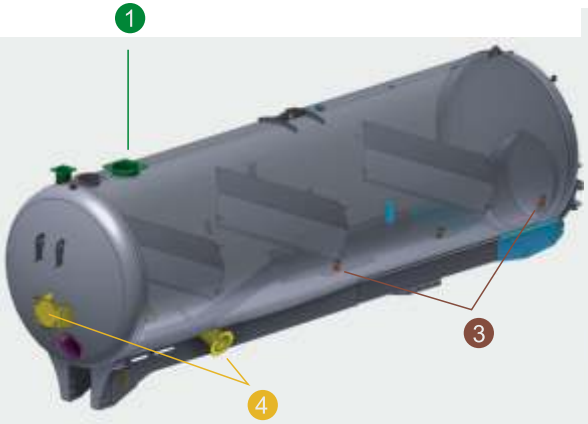

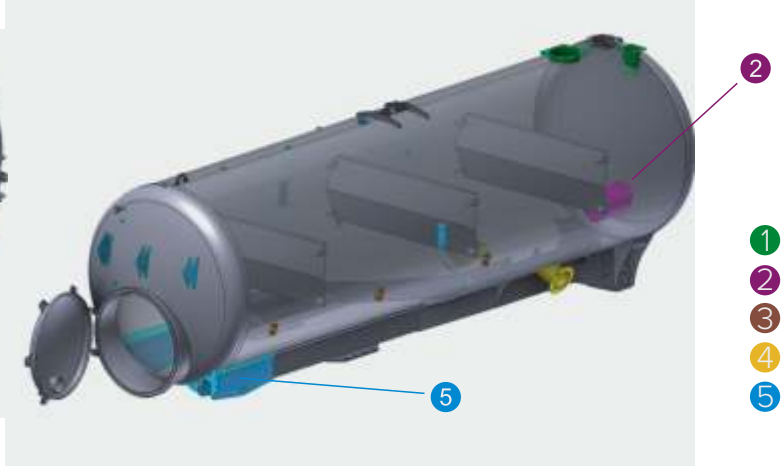

LAIKIKLIAI

1. Pildymo pro viršutinę angą
2. Hidraulinis maišytuvas
3. Cinkuoti purvasargiai
4. BP2 automatinio pild. įrenginys Ø 150 ar Ø 200
5. Pusiau standi galinė hidraulinė pakaba

IŠMAIŠYKITE SRUTAS
SIURBKITE IŠ REZERVUARO
OPTIMALIAI UŽPILDYKITE

Tik gerai išmaišius galima gerai paskleisti trąšas!

Tinkamai išmaišius srutas galima lengviau ir tolygiau jas paskleisti. Todėl bus daugiau naudos iš tokių skystų organinių trąšų. Bendrovė siūlo B-MIX srutų maišytuvus.
Nuo 4,5 iki 10,5 m – galima pritaikyti visų tipų srutų rezervuarams.
Visiškai cinkuoti, lengvai prižiūrimos konstrukcijos ir garantuotai ilgo tarnavimo laiko.

SRUTŲ MAIŠYTUVAI

Maišytuvų gylis valdomas traktoriuje esančiu vienu hidrauliniu cilindru. Jis yra su spiralės formos maišymo sraigtu. Siekiant išskirtinai gerai išmaišyti ir susmulkinti, prie sraigto pagrindo pritvirtinamos dvi aštrios mentės, o reguliuojama priešpriešinė mentė – prie važiuoklės pagrindo. Skystas rezervuaro turinys veiksmingai išmaišomas. Dėl tokios konstrukcijos aplink pagrindinį veleną neapsivelia maišoma medžiaga.

TVIRTA IR DEFORMACIJOMS ATSPARI VAŽIUOKLĖ

Visiškai cinkuotos konstrukcijos galinis blokas apsaugo transmisijos mechanizmą ir yra ypač atsparus.

Mentės + priešpr. mentė

Apsauginė kojelė

Cinkuotas apsaug. rėmas

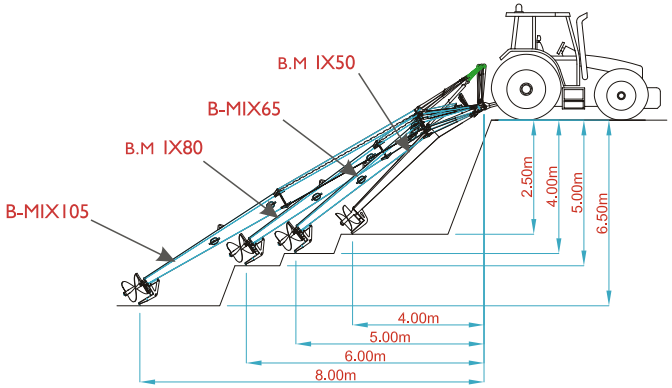

Ištuštinimas važiuojant šlaitu žemyn

Ištuštinimas važiuojant šlaitu žemyn

PAPRASTA PRIEŽIŪRA

Maišytuvas buvo suprojektuotas atsižvelgiant į poreikį lengvai atlikti priežiūros darbus: B-MIX65 modelio centralizuotas tepimas įrengtas standartiškai. Visas mentes ir priešpriešines mentes galima paprastai atjungti ir pakeisti.

JŪSŲ MAIŠYTUVAS

Mūsų prekybos komanda visada pasirengusi padėti pasirinkti tinkamiausią modelį ir sraigto dydį atsižvelgiant į maišomo skysčio tankį ir traktoriaus galingumą. Taip pat maišytuvas konstruojamas taip, kad būtų lengva atnaujinti atsižvelgiant į kintančius poreikius. B-MIX65 modelį galima pailginti nuo 8 iki 10,5 metrų versijos.

UŽPILDYTI DAR NIEKADA NEBUVO TAIP PAPRASTA

BP2 automatinio pildymo įrenginys

Stūmoklinis pildymo įrenginys

Bokštelio tipo automatinis pildymo įrenginys

RENKAMĖS PAPRASTUMĄ

BP2 modelyje skystis pumpuojamas per statišką piltuvą. Galima rinktis Ø 150 ir Ø 200 skersmens rankoves, tvirtinamas dešinėje ar kairėje, pasukant per cisternos priekį. Šias rankoves labai paprasta naudoti ir prižiūrėti. Su papildomu turbo pildymo įrenginiu galima sutrumpinti pildymo laiką. Patariama įrengti BP2 rankovės laikiklį ant agregato, kad vėliau ją būtų galima tiesiog lengvai pritvirtinti.

Nuotolinio valdymo vožtuvas
Skirtas bokštams ir jėgainėms. Šis įrenginys padeda išlaikyti švarią darbo aplinką. Sinchronizuojant 2 vožtuvų darbą į rankovę patenkantis perteklius gali būti išleidžiamas į mažesnį išleidimo baką.

TIESIOGINĖ PRIEIGA

Prie bet kokių rezervuarų galima lengvai prieiti naudojantis stūmoklinės rankovės dviguba hidrauline lankstine jungtimi. Įprastai ši rankovė yra Ø200 skersmens ir sutvirtintos konstrukcijos, todėl yra ypač patvari. Todėl ant lanksčios jungties ar turbo pripildymo įrenginio galima pumpuoti net sudėtingiausiomis sąlygomis. Jūs galite pasirinkti, ar norite rankovę tvirtinti dešinėje, ar kairėje pusėje.

Pildymas per viršų
Užpildykite cisterną per viršų naudodamiesi hidrauliškai atidaromu Ø 250 skersmens pildymo per viršų anga ar hidrauliniu viršutiniu liuku (Ø 400 ar Ø 600).

UNIVERSALI RANKOVĖ

Reikia prisitaikyti prie įvairių darbo sąlygų? Su 270° pasukama rankove ant bokštelio galima dirbti prie visų tipų srutų rezervuarų: duobių, bokštų, konteinerių ir pan. Jis gali būti su lankstinės jungties ar panardinamu turbo pildymo įrenginiu, kad užtikrintų optimalų užpildymą. Taip pat galima naudoti siurblį, norint išleisti pro statišką piltuvą ir rankovę, kai yra perpumpuojama.

Vožtuvai
Srutas galima tiesiog pumpuoti naudojant rankinio valdymo ar hidraulinį vožtuvą, esantį ant cisternos priekio ar galinių durelių. Jei reikia, papildomai galima įrengti turbo pildymo įrenginį.

TRĘŠIMAS BE SUVARŽYMŲ

VAKUUMINIS SIURBLYS

Bendrovė siūlo dviejų tipų vakuuminius siurblius.

- Klasikinis vakuuminis siurblys su mentėmis ir rotoriumi (aušinamas oru ar vandeniu)
- Vakuuminis siurblys su kumšteliais (aušinamas įpurškiamu oru)

Intensyviai dirbant, kai per valandą atliekami daugiau nei trys pildymo / tręšimo ciklai, rekomenduojama naudoti vandeniu aušinamą vakuuminį siurblį. Taip apsisaugoma, kad nekaistų siurblys ir galima ypač intensyviai dirbti trumpą laikotarpį.

TURBO TIEKTUVAS

Turbo tiektuvas yra Ø 200 skersmens ir puikiai tinka darbams, kai reikalingas išskirtinis našumas bei universalios pritaikymo galimybės. Varomas hidrauliniu varikliu, jis palengvina siurblio darbą, atliekant trąšų paskleidimo / ištuštinimo operacijas. Turbo tiektuvas tiekia srautą į agregato smulkintuvą, kad būtų tręšiama sparčiai ir tolygiai. Toks siurblio ir turbo tiektuvo derinys garantuoja išskirtinai veiksmingą darbą lauke skleidžiant tirštas srutas ir nepūdytą digestatą.

MECHANINIS IŠTUŠTINIMAS

Skleidimo agregatui srautą tiekia mechaniškai varomas išcentrinis siurblys. Kai medžiagą sudėtinga paskleisti, galima naudoti abu siurblius, kad būtų pasiektas didelis tręšimo greitis. Reguliuojant kontūro vožtuvus ir atsižvelgiant į tręšimo normą, srauto perteklių galima grąžinti į cisterną.

EKOLOGIŠKO TRĄŠŲ SKLEIDIMO SERTIFIKATAS

„EKOLOGIŠKO TRĖŠIMO“ SERTIFIKATU PAŽENKLINTI AGREGATAI

Mūsų ekologiškai dirbantys agregatai sėkmingai atliko įvairius IRSTEA* bandymus. Šis sertifikatas garantuoja, kad agregatai pasižymės geresnėmis eksploatacinėmis charakteristikomis, skleidžiant organines trąšas ir tausojant dirvą. Ekologiško trėšimo sertifikatas reiškia, kad išlaikoma gera organinė dirvos sudėtis ir derlingumas, tausojant jos išteklius ir užtikrinant tvarų ūkininkavimą.

ETALONINIAI KRITERIJAI

Teisinė atitiktis

- Atitinka mašinų direktyvos, PED/
- Atitinka kelių eismo (pločio) reikalavimus.

Atitinka agronominius reikalavimus

- Išlaikoma trėšimo norma
- Užtikrinamas tolygus paskirstymas išilgine ašimi
- Užtikrinamas paskirstymas skersine ašimi
- Tausojama dirvos struktūra

Ergonomiškas agregato darbas

- Darbui parengia gamintojas
- Pirkėjams siūlomi mokymai

Noragėliniai įterptuvai

Skleidimo sistema

eco-epandage.com

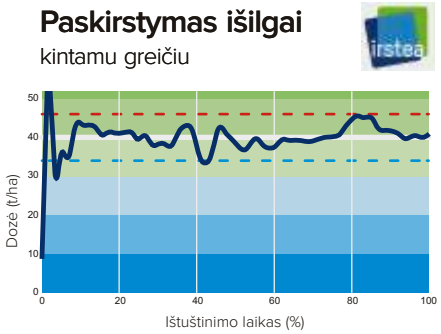

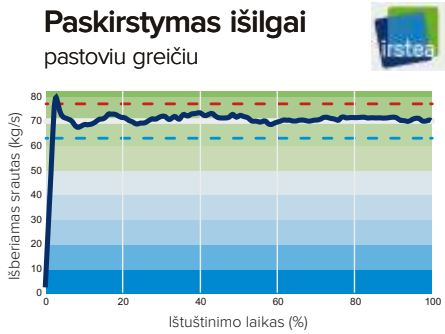

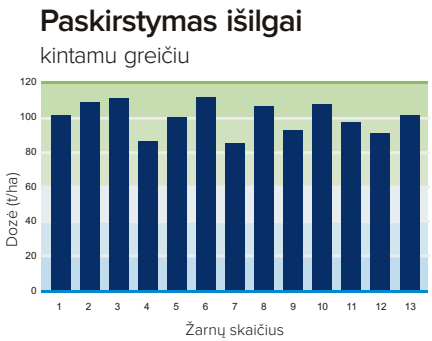

RSTEA: Aplinkosaugos ir žemės ūkio mokslo bei technologinių tyrimų institutas*

TIKSLUMAS
NAŠUMAS
IŠBAIGTUMAS

Su žarnine organinių trąšų skleidimo sistema galima tinkamai paskleisti srutas ant dirvos paviršiaus, kad būtų efektyviau pasisavintas azotas. Skleidžiant srutas kaip galima arčiau pasėlių šaknų, aplinkoje mažiau pasklinda kvapas.

Dabar skystas organines trąšas ant augančių pasėlių galima paskleisti didžiausiu darbiniu pločiu naudojant standartines ir teleskopines sijas.

TOLYGIAI IR PLAČIAI ORGANINIŲ TRĄŠŲ SKLEIDIMAS

Kai tręšimo žarnos juda palei dirvos paviršių, ji geriau pasisavina azotą ir neapipurškiami pasėliai. Mažas atstumas tarp žarnų padeda labai tolygiai paskirstyti per visą darbinį plotį. Dirbant su laistymo sistema žymiai mažesni azoto nuostoliai. Rinkitės tiksliai veikiančius agregatus organinėms trąšoms skleisti ant augančių pasėlių.

ŽVELKIME PLAČIAU

Įmonės gaminamų laistymo ir įterpimo sistemų sijų konstrukcijos yra visiškai cinkuotos. Standartinės ar teleskopinės – darbinis plotis gali būti nuo 9 iki 30 metrų. Dėl unikalaus smulkintuvo veikimo principo skysčiu paskleidimas yra tolygus, o pašalinės dalelės surenkamos gaudyklėje. Norint, kad trąšos būtų skleidžiamos tiksliai pagal nurodytas normas ir nebūtų pasikartojančių juostų, patariama atjungti sekcijų dalis, kad būtų galima pritaikyti pagal individualius poreikius.

Dalinio pločio sekcija (pasirinktinis variantas): tiekiama į dešiniąją ar kairiąją sijos pusę.

ĮTERPIMAS TIKSLUMAS VEIKSMINGUMAS

Taikant naująją įterpimo technologiją, įterpiant aprėpiamas didesnis paviršius. Jokių azoto nuostolių, jokių kvapų. Ši sistema puikiai tinka skleidžiant srutas netoli gyvenamųjų zonų.
Įterpiant organines trąšas nėra suteršiami javai, jie geriau aprūpinami maistinėmis medžiagomis ir galvijai gali greičiau sugrįžti į laukus.

TIKSLUS TRĄŠŲ ĮTERPIMAS

IŠSKIRTINIS UNIVERSALUMAS
Inžektorius su plokščiu disku: plotis nuo 3 iki 7 m
Bendrovės gaminamas EL71 modelis ypač gerai tinka srutoms paskleisti nuėmus derlių ar ant suartos neapsėtos dirvos. Jis vertikaliai įsiskverbia į dirvą jos nesuardydamas. Augalai lengviau pasiekia trąšas ir nėra suardoma auganti paklotė. Žymiai mažiau užteršiami javai ir yra mažesni azoto nuostoliai. Veiksmingiau panaudojamos trąšos. Standartiškai komplektuojamas vertikalus smulkintuvas užtikrina, kad tiekiamas srautas bus paskirstomas tolygiai. Ratukų pora kontroliuojamas įpurškimo gylis ir stabilizuojama traukos jėga.

TIKSLUMAS – TIEK PIEVOSE, TIEK RIEDANT KALVOMIS
Prikabinamasis srutovežis: plotis nuo 9 iki 15 m
Skystos organinės trąšos įterpiamos tikslia srove kaip galima arčiau šaknų. Žolės paviršius neužteršiamas nitratais ir nesugadinama pašaro kokybė. Kai srutoms skleisti naudojamas prikabinamas srutovežis, galvijus į ganyklas galima parginti greičiau. Išleidžiamas srautas ypač gerai paskirstomas, nes yra maži tarpai tarp noragėlių pavažėlių, o jie, be to, dar yra susieti su vertikaliu smulkintuvu (-ais). Ypač standžios spyruoklės yra susietos su pasyvia važiuoklės nuolydžio kompensavimo sistema, todėl agregatas tiksliai kopijuoja žemės paviršių.

ĮTERPTI OPTIMIZUOTI MAISTINES MEDŽIAGAS SUTAUPYTI

Srutas įterpiant į dirvą yra mažiau paveikiama aplinka.
Nebelieka kvapo, neprarandamas azotas, o oras faktiškai nėra teršiamas.
Ypač veiksmingai panaudojamos srutose esančios naudingosios medžiagos.

GILUMINIS
DIRVOS GERINIMAS

TRĘŠKITE KULTIVUODAMI RAŽIENAS

EL61 noragėlinis įterptuvas: plotis nuo 3 iki 6 m

Be jokių abejonių, šio modelio stiprioji pusė – gebėjimas įdirbti dirvą ir skleisti srutas tuo pat metu. Šis noragėlinis įterptuvas puikiai tinka dirvai paruošti, jį galima naudoti pakartotiniam arimui ir skutimui plūgu. Dirva paruošiama naujoms sėkloms įterpti. Taikant šį būdą optimaliai panaudojamos trąšos be naudingųjų medžiagų nuostolių, nes nėra paskleidžiama į orą ar įterpiama per daug. Skystis į noragėlius tiekiamas iš vertikalaus smulkintuvo ir yra optimaliai paskirstomas išilgine kryptimi.

Bendrovė siūlo dviejų tipų noragėlius:

„Vibroflex", kurie tinka suartai neapsėtai ar kultivuotai dirvai;

- darbinis gylis: nuo 5 iki 10 cm;

„Square", kurie tinka suartai sunkiai ir molingai dirvai;

- darbinis gylis: nuo 10 iki 15 cm.

RAŽIENŲ KULTIVATORIUS NEBEREIKALINGAS

EL64 diskinis ražienų įterptuvas: plotis nuo 4 iki 6 m

Skirtas įdirbti ražieną ir dirvą, ant kurios gausu augalų liekanų. EL64 modelis yra su dvejomis diskų eilėmis: įpurškimo ir užvertimo. Pirmoji eilė įterpiama į dirvą ir paruošia vietą srutoms laistyti. Antroji eilė dirvą užverčia. Dirva įdirbama tiksliai kas 12,5 cm. Naudojant ražienų įterptuvą, nebereikia dar kartą važiuoti su ražienų kultivatoriumi.

TIKSLIAI KONTROLIUOKITE TRĘŠIMĄ

Per pastaruosius kelerius metus žemės ūkio įrenginių pramonėje buvo įdiegta daugybė elektroninio mašinų valdymo patobulinimų. Todėl dabar dar lengviau atsekti atliktas operacijas, nes yra registruojami ūkyje surinkti duomenys. Naujieji skaitmeniniai įrankiai ūkininkams ir rangovams padeda sparčiai ir aiškiai padidinti darbo našumą.

Bendrovė sukūrė HMI (angl. „Human Machine Interface" – žmogaus-mašinos sąsaja), skirtą palengvinti kasdienius tręšimo darbus: tikslus dozavimas, tiksli vieta, tikslus laikas.

Daugiaf. vairasvirtė „iControl S“

Jutikl. ekrano valdiklis „iControl 7S“

DAUGIAFUNKCĖ VAIRASVIRTĖ

Rinkitės vairasvirtę, kad galėtumėte valdyti cisterną pačiu paprasčiausiu būdu. Ja galima atlikti kelias funkcijas atsižvelgiant į atliekamą užduotį ir mašinos specifikacijas. Daug patogiau ir sparčiau dirbti, kai svarbios operacijos atliekamos automatiškai.

JUTIKLINIO EKRANO VALDIKLIS

Šiuo patogiu valdikliu galite tiesiog spustelėdami pirštais valdyti skystų trąšų skleidimą. Dirbkite našiau automatizuodami pumpavimo, gabenimo ir purškimo ciklus. Stebėkite visą informaciją apie atliekamas operacijas realiu laiku ir saugiai surinkite šiuos duomenis, kad užregistruotumėte tręšimo informaciją. Valdydami kartu su vairasvirte galite atlikti pagrindines darbines funkcijas. Terminalo parametrai nustatomi atsižvelgiant į agregato specifikacijas. Norėdami atlikti konkrečią užduotį, galite lengvai perjungti rankinio valdymo režimą ir visiškai valdyti savo agregatą.

CAN valdymo pultas

„Tact-Master“

„CAN“ VALDYMO PULTAS

Ergonomiškas ir paprastas naudoti CAN valdymo pultas 25 puikiai tinka norint greitai atlikti operacijas. Bloku galima valdyti visas hidraulines ir elektronines agregato funkcijas neišlipant iš traktoriaus kabinos. Jis yra kompaktiškas, ypač patikimas ir paprastas prižiūrėti.

„TACT-MASTER“

Šis 7 colių jutiklinio ekrano terminalas automatizuoja darbo ciklus naudodamas iš anksto įrašytus scenarijus. Galima atlikti 4 ciklus: pildymas, pervežimas, įgyvendinimas, tręšimas. Naudojantis individualizuotomis programomis ir vairasvirte, cisterną valdyti dar lengviau. Jis suprojektuotas ir pagamintas atsižvelgiant į klientų poreikius ir reikalavimus.

Srautmatis, jutikl. ekrano valdiklis

Agregato analizatorius

ELEKTRONINIS SRAUTMATIS

Jutiklinio ekrano terminale operatorius gali tiesiogiai nustatyti tręšimo normą m^3/ha. Išleidžiamų srutų srautą automatiškai reguliuoja hidraulinis vožtuvas ties skleidimo padargo įėjimu. Reguliuojami du išleidžiamo srauto parametrai:

- srautmačiu matuojamas momentinis išleidimo greitis;
- ant cisternos ratų esančiu jutikliu matuojamas realus cisternos greitis.

SKYSTŲ ORGANINIŲ TRĄŠŲ ANALIZATORIUS

Šiuo nešiojamuoju mašinoje laikomu jutikliu atliekama realaus laiko naudingųjų medžiagų analizė, tiksliai nustatanti naudingųjų medžiagų kiekį (N, P, K). Veikia kartu su srautmačiu, kad būtų galima reguliuoti srauto greitį ir tolygiai patręšti lauką. Technologija naudojama traktoriaus priekinės eigos greičiui ir atsakui į naudingųjų medžiagų pokytį skystosiose trąšose koreguoti, taip pasiekiant tikslinį tręšimo greitį. Susiejus su GPS, iš įrašų ir ataskaitų galima sudaryti žemėlapius, kad galima būtų atsekti duomenis, nurodyti kiekius ir naudingųjų medžiagų lygį.

EFEKTYVIAI ORGANIZUOKITE TRĘŠIMO DARBUS

SURINKIMAS
(pumpavimo sistemos)

GABENIMAS
(pervežimo cisternos)

SANDĖLIAVIMAS
(talpyklos)

PERPYLIMAS
(perpylimo piltuvai ir rankovės)

TRĄŠŲ SKLEIDIMAS
(srutovežiai)

PERVEŽIMAS IR TRĘŠIMAS TEVYKSTA ATSKIRAI

Tręšimo laikotarpiai vis trumpėja, o orai gali taip staigiai pasikeisti. Reikia ypač sparčiai reaguoti į permainingas darbo sąlygas. Todėl mūsų bendrovė nori pagelbėti ir pateikti jums individualizuotą planą, padėsiantį veiksmingai organizuoti visas tręšimo operacijas. „Pichon“ nuomone, pervežimo ir tręšimo operacijos turi vykti visiškai atskirai.

Skystoms trąšoms pervežti iš saugojimo vietos į srutovežio cisterną laukuose galima naudoti specialiai tam skirtą pervežimo cisterną. Dirbant šiam duetui, srutovežis gali dirbti be prastovų ir efektyviai tręšti ypač našiai dirbdamas kiekvieną dieną. Šis darbo variantas buvo specialiai sugalvotas, siekiant padidinti našumą.

Srutovežis lauke, tiekiama iš pervežimo cisternos

Į konteinerį pilama iš pervežimo cisternos

NUOLATINIS TIEKIMAS

Nelaukite, kol pasirodys pervežimo cisternos ir užpildykite srutovežį tiesiog lauko pakraštyje, naudodamiesi konteineriais atviru viršumi. Todėl galima nuolat turėti skystų organinių trąšų atsargų ten, kur vyksta tręšimo darbai. Šie konteineriai gali būti nuo 45 iki 90 m^3 talpos (atsižvelgiant į poreikį).

AR KADA NORS APSVARSTĖTE GALIMYBĘ PERVEŽTI ATSKIROMIS CISTERNOMIS?

Bendrovė gamina specialiai skystosioms organinėms trąšoms pervežti skirtas cisternas. Galite pasirinkti tinkamiausią variantą pagal savo darbo sąlygas: reikalingą rankovę ir piltuvą.

Į srutovežį pilama iš autocisternos

Pylimo variantai cisternos gale

DIDESNIS DERLIUS IR GERESNĖS KOKYBĖS PASĖLIAI

Tręškite laukus naudodami vienaašį ar dviašį TCI srutovežį su ypač plačiais ratais ir padangų slėgio stebėjimo sistema. Kai naudojamos ypač plačios padangos, padidėja sąlyčio paviršius su dirva ir ji mažiau suplūkiama. Ši įranga padeda tausoti dirvos struktūrą ir didinti derlingumą.

Pervežimo cisterna su perpumpavimo piltuvu

Srutovežis mažai suplūkia dirvą

VERTINGOS NAUDINGOSIOS MEDŽIAGOS PARENGTOS IŠVEŽIOTI IR PASKLEISTI

Bendrovė kasdien tobulina savo gaminius, norėdama pagerinti jų eksploatacines savybes ir pateikti veiksmingus darbo sprendimus klientams. Visų tipų kietosios organinės medžiagos (mėšlas iš fermos kiemo, kompostas, paukščių mėšlas, žaliosios atliekos ir pan.) puikiai tinka augalams tręšti, patenkinant jų azoto, fosforo ir kalio (N, P, K) poreikį tinkamai tręšiant tinkamu laikotarpiu. Mėšlas ir kompostas skiriasi savo kilme, tankiu ir sausos medžiagos kiekiu.

Bendrovės siūlomos mėšlakratės padės įgyvendinti visas tręšimo užduotis (tiek skleidžiant tirštas, tiek lengvas medžiagas).

Siūlomi du mėšlakračių modeliai: cinkuotos ir dažytos ant cinkuotos dangos, kurių tūris nuo 8 iki 24 m3 (galima rinktis atsižvelgiant į poreikius ir traktoriaus galią).

BARSTOMŲ TRĄŠŲ SKLEIDIMAS

1 - „Muck Master“ 30
2 - Vertikalūs biteriai 33
3 - Patogus ir saugus darbas 34
4 - Skleidimo įrankiai 36
5 - Kabinoje įrengiamas valdiklis 38

UNIVERSALUS AGREGATAS, UNIVERSALIOS TRĘŠIMO GALIMYBĖS

AUKŠTI REIKALAVIMAI

Bendrovė „Muck Master“ mėšlakrates gamina tiek ūkininkams, tiek kooperatyvams, tiek rangovams. Modelių talpa nuo 8 iki 24 m^3, o darbinis plotis iki 20 m. **Specialiai suprojektuoti intensyviam darbui. Šie kietųjų organinių trąšų kratytuvai pasižymi puikiomis savybėmis dėl konstrukcijos patvarumo ir universalumo.** Bendrovė projektuoja gaminamą įrangą, siekdama užtikrinti aukštą darbų kokybę ir didelį našumą lauke. Išbandę tikrai įvertinsite!

PASITIKĖJIMAS IR PATVARUMAS

„Muck Master“ agregatai su 100 % cinkuota danga plačiai žinomi dėl patvarumo. Jie gali dirbti bet kokiomis jums reikalingomis sąlygomis. **Važiuoti keliu, kalvotais laukais, sunkiai prieinamose vietose ar per sutankintą mėšlą – „Muck Master“ visų galų meistras.** Dėl ypač patvarios konstrukcijos (daugybė sutvirtintų elementų, 6 mm storio važiuoklė, cinkuoto plieno vidus ir išorė, korpusas pritvirtintas prie važiuoklės varžtais ir pan.), „Muck Master“ agregatas susidoros net su sudėtingiausiomis tręšimo operacijomis.

VISKAS APGALVOTA IKI PAT SMULKMENŲ

Siauras korpusas sujungtas su aukštu galiniu rėmu ir didelio skersmens vertikaliais biteriais. Tokia konstrukcija kratymo metu padeda išstumti iš korpuso visą mėšlą. Korpuso konstrukcija padeda optimaliai paskirstyti krovinį, todėl lengviau tręšti.

Daugiau tūrio pridėjus medinius ar plieninius prailginimo elementus.

Visuose modeliuose standartiškai įrengiama dugno grandinė gaminama iš stačiakampių juostelių su Ø 16 mm jūrinėmis grandinėmis. Grandinės atsparumo traukimui rodiklis siekia 32 tonas. Visuose modeliuose tepimo taškai išdėstyti centralizuotai, kad būtų lengviau prižiūrėti.

Kratytuvai gali būti komplektuojami su didelio skersmens ratais, ribojančiais traukos galios poreikį, arba plačiais ratais, ypač mažai suplūkiančiais dirvą.

„Muck Master“ kratytuvuose gerai suderinti tręšimo pločio, galios poreikio ir tręšimo kokybės aspektai. Agregatai „Muck Master“ puikiai susidoroja su užduotimi – tolygiai paskleidžia visų tipų trąšas.

PUIKI KONFIGŪRACIJA – STANDARTIŠKAI

Biterių skersmuo:
Ø 885 mm: nuo M850 iki M1250
Ø 1 035 mm: nuo M1350 iki M2470

Sraigto storis
8 mm: nuo M850 iki M1250
10 mm: M1350 ir M1450
12 mm: M1655 ir aukščiau

Mentės
Apsukamos ir atjungiamos, pagamintos iš „Hardox® 500“

Vientisa pavarų dėžė
Visiškai apsaugota, su spiraliniu kūginiu krumpliaračiu

Dugno pavara
Juostinės pavaros blokas didelei apkrovai

Korpuso šonai
Tvirtinami prie važiuoklės nerūdijančio plieno varžtais

Sukabintuvas
Su spyruokle ir cinkuotas

Pagrindinis varomasis velenas
Ø55 mm ir visiškai apsaugotas PVC vamzdeliu Apsauginiai kumšteliai ir standartinis smagratis

GALINGI BITERIAI

DIDELIO SKERSMENS IR OPTIMALAUS PASLANKUMO
Modeliams nuo M850 iki M1250 – Ø885 mm skersmens ir Ø1035 mm modeliams nuo M1350 iki M2470. „Muck Master“ vertikalių biterių matmenys yra bene didžiausi iš parduodamų agregatų. Ši funkcija padeda ypač gerai sutrupinti ir optimaliai paskirstyti organines trąšas. Stumtuvai išlieka švarūs ir juos mažai reikia prižiūrėti. **Šių elementų svoris toks, kad medžiaga inertiškai stumiama, o traktoriaus variklis nepraranda galios.** Stumtuvai suprojektuoti siekiant užtikrinti darbo našumą, sparčiai ištuštinti agregatą ir tiksliai bei plačiai paskleisti.

DIDELIS BITERIO SKERSMUO
Lengviau paskleisti organines trąšas

DIDELIS VAMZDŽIO SKERSMUO
Tvirtas ir atsparus smūgiams

PATVARAUS PLIENO ATJUNGIAMA JUNGTIS SU IŠDROŽOMIS
Paprasta priežiūra

„HARDOX® 500“ APSUKAMOS IR ATJUNGIAMOS MENTĖS
Ilgesnis tarnavimo laikas

SLANKIOJANČIOS SRAIGTO MENTĖS
Geresnė skleidimo kokybė ir stumtuvų apsauga

PRIVIRINTAS MENTES PRIE SRAIGTO TVIRTINANTYS VARŽTAI
Patvarumas

IŠGAUBTOS MENTĖS
Didesnis paskleidimo plotis

PATOGUMAS IR SAUGUS DARBAS

Vienos ašies ar su galine vairuojamąja keturrate ašimi – agregatai „Muck Master" pravažiuos visur. Dėl padidinto galingumo ašies ir galingesnių stabdžių, galite saugiai nuriedėti visą kelią nuo saugyklos iki dirbamo lauko. Standartinis sukabintuvas su cinkuota spyruokle užtikrina išskirtinį pakabos veiksmingumą. Pasirinkus hidraulinį sukabintuvą bus patogiau važiuoti tiek darbo lauke, tiek keliu.

PAGRĮSTI ARGUMENTAI

KRATYTUVAS – ESAMOMS DARBO SĄLYGOMS
M850, M1050 ir M1250 modeliai skirti patenkinti tiek mažų, tiek vidutinio dydžio, tiek didelių ūkių poreikius. Projektuoti darbui kalvotose ar sudėtingai pasiekiamose vietovėse – šie modeliai pasižymi žemesniu sunkio centru nei kiti šiuo metu parduodami tokio galingumo agregatai. Lengvai kraukite į „Muck Master“ mažu traktoriumi ar ratiniu krautuvu – šio agregato korpusas yra mažiau nei dviejų metrų aukščio. Dėl žymiai žemesnio sunkio centro šis kratytuvas optimaliai stabiliai juda visais paviršiais.

PATVIRTINTA TRĄŠŲ PASKLEIDIMO KOKYBĖ
„Ekologiško tręšimo“ sertifikatu pažymėto M1350 modelio agronominės eksploatacinės savybės buvo išbandytos, išmatuotos ir patvirtintos. Šis kratytuvas įprastai komplektuojamas su giljotinos tipo durelėmis, kratymo gaubtu, o tręšimo greičio valdymo sistema veikia kartu su svėrimo elementais. Tausokite dirvą. Dirbkite kokybiškai. Tręškite tolygiai. Visa tai garantuotai gausite pasirinkę šį agregatą. Tręšimo operacijos metu važiuojant pastoviu greičiu, vidutiniškai 80 % pločio skersai ir išilgai paskirstoma ypač tolygiai.

eco-spandage.com

PATIKIMAS DARBAS BE APRIBOJIMŲ
Visi kratytuvo komponentai patikrinami gamybos vietoje. „Muck Master“ agregatai yra užsitarnavę patikimų partnerių reputaciją dėl kokybiško ir patikimo darbo. Bendrovė suteikia 5 metų garantiją korpusui ir važiuoklei nuo ankstyvo nusidėvėjimo dirbant įprastinėmis šiam agregatui sąlygomis.

KONTROLIUOKITE SAVO DARBO GREITĮ

HIDRAULINĖS GILJOTINOS TIPO DURELĖS
Koreguojant šių durelių atidarymo aukštį, galima reguliuoti tręšimo greitį. O kelyje jos apsaugo, kad neišbyrėtų vežamas produktas.

GALINIAI KREIPTUVAI
Rinkitės vieną ar du šoninius kreiptuvus (dešinėje ir (ar) kairėje). Skleidžiant organines trąšas, jais galima nukreipti tam tikra kryptimi. Tai ypač svarbu dirbant šalia kelio ar vandens telkinio.

GALINIS KRATYMO GAUBTAS
Be jokių abejonių – universalumas buvo bendrovės siekis įrengiant šį galinį gaubtą. Jis pritaikomas pagal visų „Muck Master“ kratytuvų galinį rėmą (įskaitant jau naudojamus). Naudojant šį gaubtą, galima optimaliai ir tolygiai barstyti organines trąšas. Netgi lengvus produktus, kurių išeiga hektarui yra maža: sausą paukščių mėšlą, kalkes, pelenus, kompostą, dumblo paplotį, kietą digestatą ir pan. Jis yra valdomas hidrauliškai ir turi specialiai išgaubtas mentes ties biterių pagrindu, kad būtų tolygiai tręšiama per visą darbinį plotį: nuo 12 iki 20 m, atsižvelgiant į produkto tankį.

TRĄŠŲ SKLEIDIMAS PLAČIAU IR SPARČIAU

HORIZONTALŪS BITERIAI IR BARSTYMO DISKAI

Norėtumėte barstyti lengvus ir lakius produktus? Tam skirti barstymo diskai. Horizontalūs biteriai ir apatiniai diskai parinkti kaip tik tinkamo dydžio. Jie ypač tiksliai išilgai paskirsto produktą daugiausiai 24 m pločiu (atsižvelgiant į barstomo produkto tankį). Todėl visas laukas patręšiamas tolygiai ir vienodai.

Šie elementai lengvai tvirtinami ir atjungiami, todėl agregato eksploatacines savybes galima dar labiau išplėsti. „Muck Master“ galinį rėmą galima lengvai perjungti, veikti su vertikaliais ar horizontaliais biteriais ir barstymo diskais. Kiekvieno tipo biteris turi savų privalumų. Galinį gaubtą taip pat galima naudoti kompostui prilaikyti, kad kratytuvas veiktų dar universaliau!

1. **Hidraulinis atidarymas**
   Lengva priežiūra
2. **Durelių aukščio reguliavimas**
   Srauto greičio valdymas
3. **Pakreipimo reguliavimas**
   Bėrimo taškas
4. **Šoninis kreiptuvas**

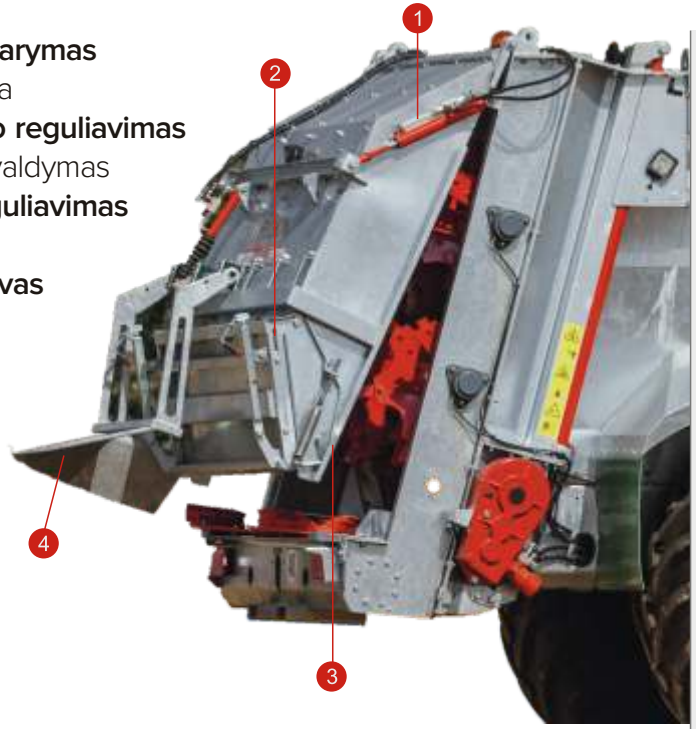

HORIZONTALUS BARSTYMO DISKAI

- Skersmuo Ø 1 020 mm
- Nuo 3 iki 6 menčių (atsižvelgiant į gaminį)
- Judančios mentės – pagal tankį
- Patvari atjungiama jungtis su išdrožomis
- 650 aps./min. sukimosi greitis

HORIZONTALŪS BITERIAI

- Skersmuo Ø 800 mm
- Kiekvienas biteris su 32 apsukamomis mentėmis
- „Hardox® 500“ mentės
- Patvari atjungiama jungtis su išdrožomis
- 400 aps./min. sukimosi greitis

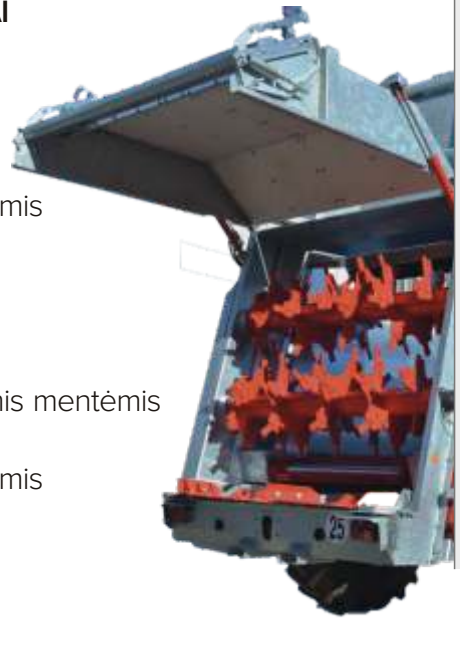

VALDYKITE SAVO KRATYTUVO DARBĄ

„CAN“ VALDYMO PULTAS

Paprastos konstrukcijos ir lengvai naudojamas – CAN valdymo pultas idealiai atlieka savo darbą ir supaprastina tręšimo operacijas. Valdykite visas kratytuvo funkcijas rankiniu būdu, neišlipdami iš traktoriaus kabinos. Durelių ir kreiptuvų atidarymas, grindų grandinių greičio valdymas – ir dar daugiau. Galima valdyti nuo 2 iki 6 funkcijų. Standartiškai komplektuojamu potenciometru yra valdomas grindų grandinių greitis.

DUOMENŲ ATSEKAMUMAS

Perkelkite tręšimo operacijų duomenis į USB atmintinę: išbarstytas kiekis (tonomis), įkrovų skaičius, bendras tręšimo laikas, bendras patręštas paviršius, trukmė ir pan.

„MASTER CONTROL PRO“

Paskleiskite tinkamą azoto kiekį tinkamai reguliuodami dozavimą. Kartu su aštuoniais svėrimo elementais „Master Control Pro“ supaprastina darbą operatoriui. Grindų grandinių greitis yra reguliuojamas iš anksto įrašytais parametrais. Nuolat ekrane pateikiama informacija:

- tikslinė dozė;
- tręšimo dozė realiu laiku;
- traktoriaus greitis;
- grindų grandinių greitis;
- produkto tankis;
- laiko ir paviršiaus skaitikliai.

„Master Control Pro“ gali būti 2 versijų: 7 colių jutiklinis ekranas ar ISOBUS terminalo versija.

TIKSLAS – TIKSLUS **ŪKININKAVIMAS**

AMSON AGRO SASU – Boulevard André Malraux - 29400 LANDIVISIAU - FRANCE (PRANCŪZIJA) - Tel. +33(2) 56 45 21 00

PICHON®